SKB
SICHERHEITSKONZEPTE BREUER

aBG

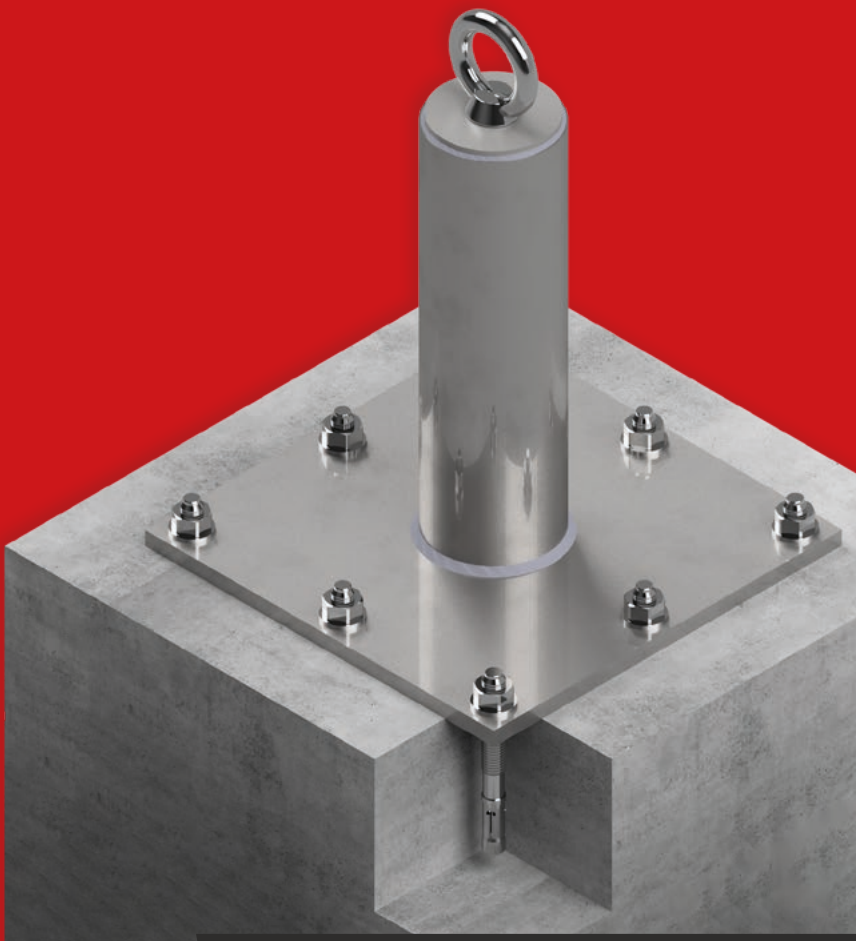

Montageanleitung
Manual of Installation

Primo 60 AD-10

Manual of installation

Montageanleitung

Montageanleitung (1) und Sicherheitshinweise (2) beachten.
Eine Dokumentation ist als Nachweis für die ordnungsgemäße Montage erforderlich.

Comply with the manual of installation (1) and safety instructions (2).
A documentation is required as proof of proper installation.

Neem de montagehandleiding (1) en de veiligheidsinstructies (2) in acht.
Een documentatie is vereist als bewijs van een correcte montage.

Følg monteringsvejledningen (1) og sikkerhedsanvisningerne (2).
En dokumentation er påkrævet som bevis for korrekt montering.

Följ monteringsanvisningarna (1) och säkerhetsanvisningarna (2).
En dokumentation krävs som bevis på korrekt montering.

Noudata asennusohjetta (1) ja turvallisuusohjeita (2).
Dokumentaatio vaaditaan asianmukaisen asennuksen osoittamiseksi.

Respecter la notice de montage (1) et les consignes de sécurité (2).
Une documentation est requise comme preuve d'un montage conforme.

Rispettare le istruzioni di montaggio (1) e le istruzioni di sicurezza (2).
Una documentazione è richiesta come prova della corretta installazione.

Respetar las instrucciones de instalación (1) y las instrucciones de seguridad (2).
Una documentación es necesaria como prueba de una instalación correcta.

Przestrzegać instrukcji montażu (1) oraz zasad bezpieczeństwa (2).
Dokumentacja jest wymagana jako dowód prawidłowego montażu.

Dodržujte montážní návod (1) a bezpečnostní pokyny (2).
Dokumentace je vyžadována jako doklad o správné montáži.

Tartsa be a szerelési útmutatót (1) és a biztonsági előírásokat (2).
A megfelelő szerelés igazolására dokumentáció szükséges.

Dodržiavajte návod na montáž (1) a bezpečnostné pokyny (2).
Dokumentácia je potrebná ako doklad o správnej montáži.

Upoštevajte navodila za montažo (1) in varnostna navodila (2).
Dokumentacija je potrebna kot dokazilo o pravilni montaži.

Levērojiet montāžas instrukciju (1) un drošības norādījumus (2).
Dokumentācija ir nepieciešama kā pareizas montāžas apliecinājums.

SKB

Montageschritte digital dokumentieren.

Digitally document all installation steps.



Jetzt QR Code scannen
und kostenlos starten

www.breuer-doku.com

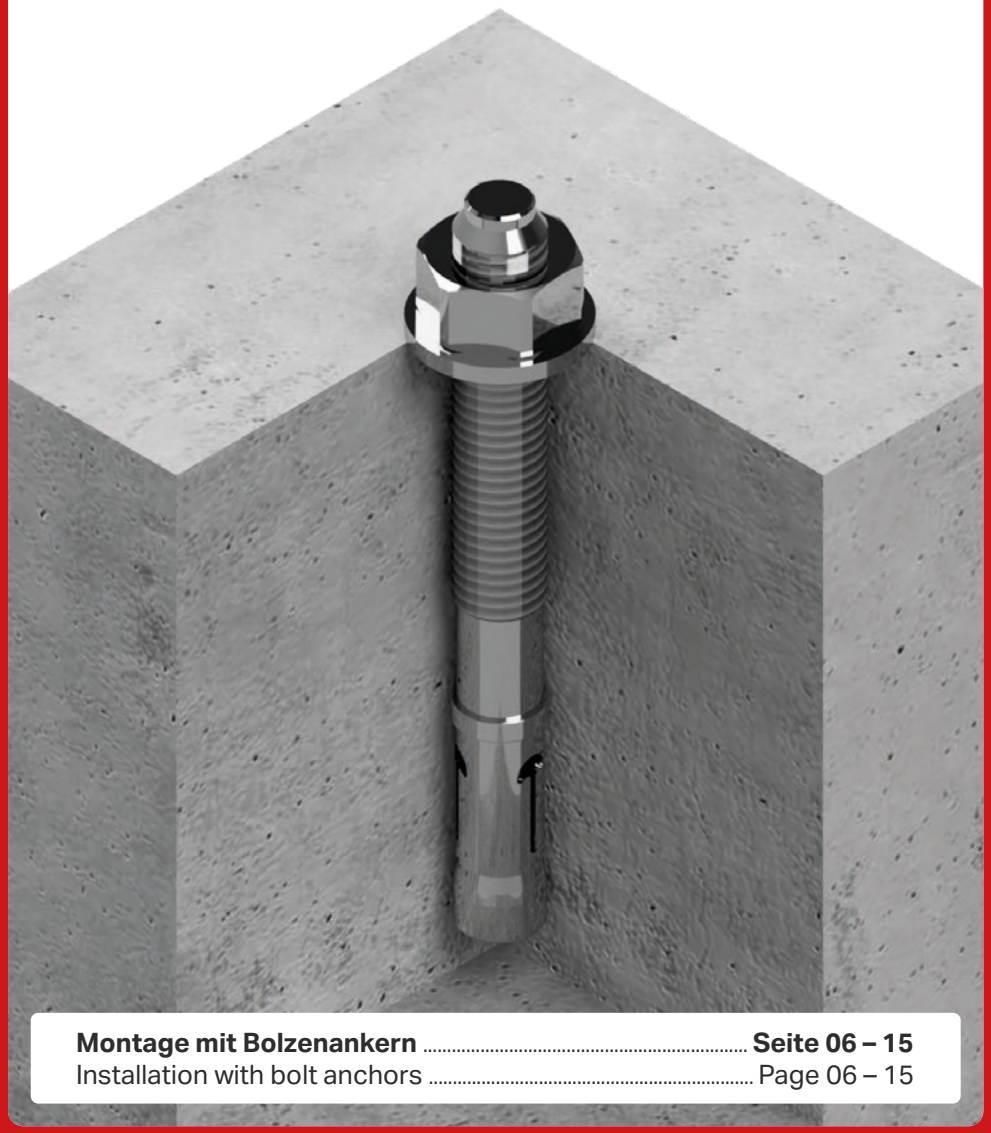

Montage mit Bolzenankern ..... **Seite 06 – 15**
Installation with bolt anchors ..... Page 06 – 15



Montage mit Injektionsmörtel ..... **Seite 16 – 27**
Installation with injection mortar ..... Page 16 – 27

Tools

Werkzeuge

Kontrollieren
Check

Markieren
Mark

Bohrhammer
Drill hammer

SDS
SDS

Ausbläser
Air blower

Hammer
Hammer

Drehmomentschlüssel
Torque wrench

Stecknuss SW19
Socket nut SW19

Schraubensicherung
Screw lock

Symbols

Symbole

Anschlagpunkt Höhe
Anchor point height

Betonfestigkeit
Concrete strength

Betondicke
Concrete thickness

Randabstand
Edge distance

Bohrlochtiefe
Drill hole depth

Bohrlochdurchmesser
Drill hole diameter

Verankerungstiefe
Anchoring depth

Anzugsdrehmoment
Installation torque

List of components

Stückliste

Primo 60 AD-10
Primo 60 AD-10

Ringschraube
Eye bolt

Bolzenanker
Bolt anchor



200 mm	min. **720 mm**	⌀ **12 mm**	min. **70 mm**	min. **51 mm**	**60 Nm**
300 mm	min. **720 mm**	⌀ **12 mm**	min. **70 mm**	min. **51 mm**	**60 Nm**
400 mm	min. **720 mm**	⌀ **12 mm**	min. **70 mm**	min. **51 mm**	**60 Nm**
500 mm	min. **720 mm**	⌀ **12 mm**	min. **70 mm**	min. **51 mm**	**60 Nm**
600 mm	min. **720 mm**	⌀ **12 mm**	min. **70 mm**	min. **51 mm**	**60 Nm**
700 mm	min. **720 mm**	⌀ **12 mm**	min. **70 mm**	min. **51 mm**	**60 Nm**
800 mm	min. **720 mm**	⌀ **12 mm**	min. **70 mm**	min. **51 mm**	**60 Nm**
900 mm	min. **720 mm**	⌀ **12 mm**	min. **70 mm**	min. **51 mm**	**60 Nm**
1000 mm	min. **720 mm**	⌀ **12 mm**	min. **70 mm**	min. **51 mm**	**60 Nm**

200 mm	4x FAZ II Plus 12/10 R
300 mm	8x FAZ II Plus 12/10 R
400 mm	8x FAZ II Plus 12/10 R
500 mm	8x FAZ II Plus 12/10 R
600 mm	8x FAZ II Plus 12/10 R
700 mm	8x FAZ II Plus 12/10 R
800 mm	8x FAZ II Plus 12/10 R
900 mm	8x FAZ II Plus 12/10 R
1000 mm	8x FAZ II Plus 12/10 R

min.
C20/25

min.
100 mm



✓ 1



✓ 2

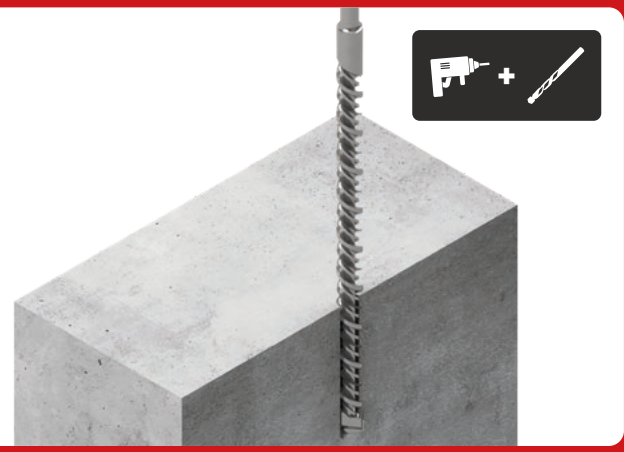

✓ 3



✓ 4

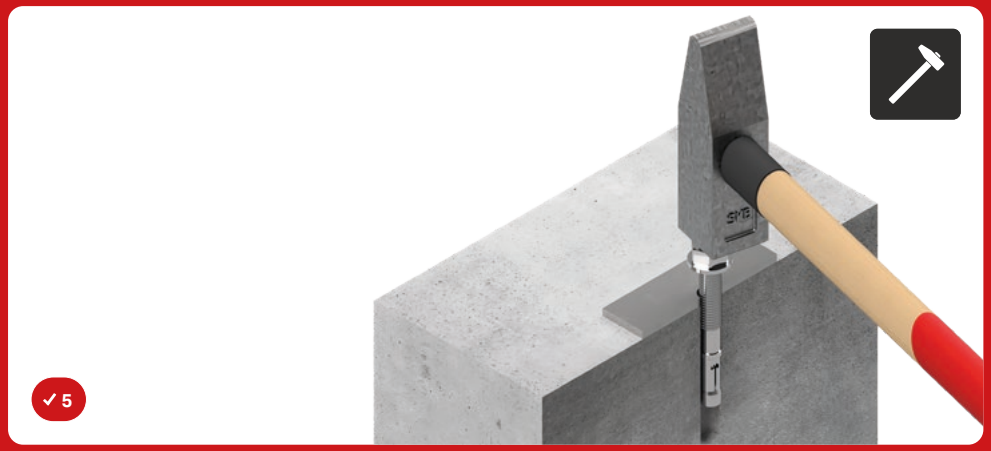

✓ 5



✓ 6



✓ 7



✓ 8

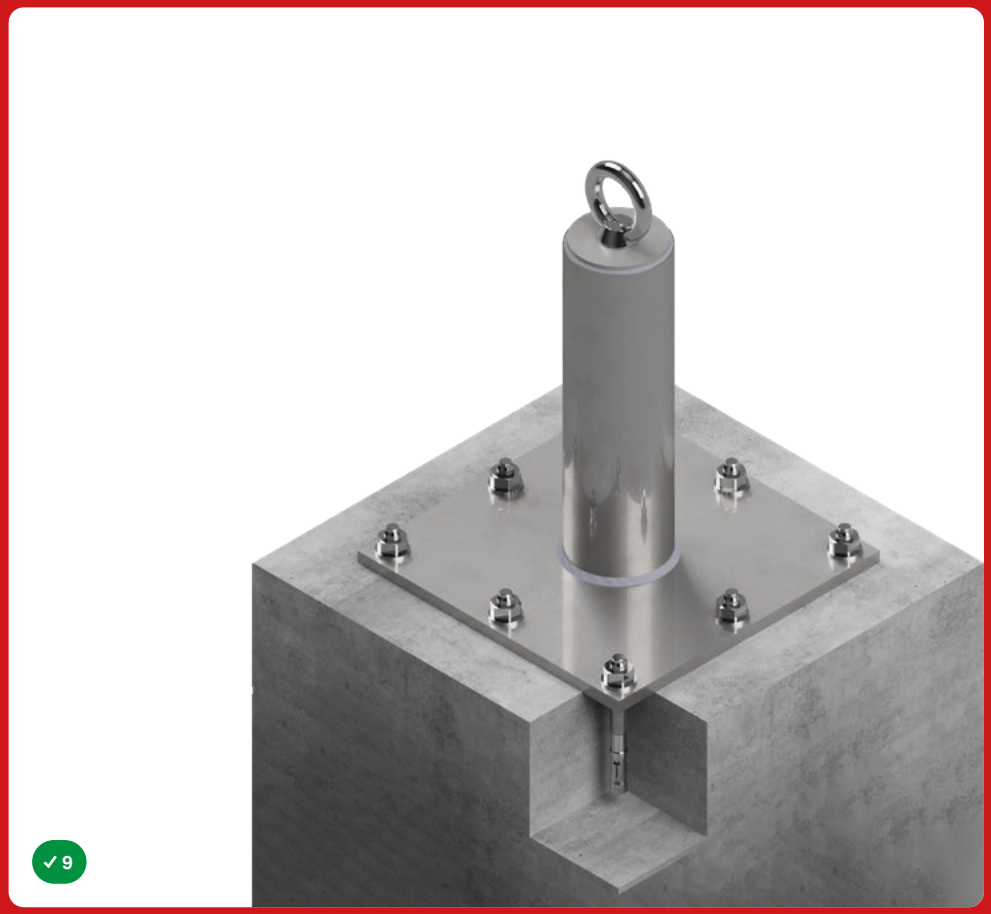

✓ 9

Contact

Kontakt

Bauvorhaben Construction project	**Sektion / Dachfläche** Section / Roof area
Baujahr Year of manufacture	**Chargennummer** Batch number
Montageunternehmen Installation company	**Monteur** Installer
Montagedatum Installation date	**Verbaute Anzahl** Quantity Installed
Unterschrift Signature	

- ◯ **Betondicke: min. 100 mm**
  Concrete thickness: min. 100 mm
- ◯ **Betonfestigkeitsklasse: min. C20/25**
  Concrete strength class: min. C20/25



- ◯ **Randabstand zum Bauteil beachtet**
  Edge distance to the component observed
- ◯ **Kein Aufbeton / Estrich vorhanden**
  No top concrete layer / screed present



- ◯ **Bohrlochdurchmesser beachtet**
  Drill hole diameter observed
- ◯ **Bohrlochtiefe beachtet**
  Drill hole depth observed



- ◯ **Bohrloch ausgeblasen min. 2x**
  Drill hole blown out min. 2x
- ◯ **Bohrloch gebürstet min. 1x (empfohlen)**
  Drill hole brushed min. 1x (recommended)



- ◯ **Bolzenanker eingeschlagen**
  Bolt anchor driven in



- ◯ **Verankerungstiefe beachtet**
  Anchoring depth observed
- ◯ **Anzugsdrehmoment beachtet**
  Installation torque observed



- ◯ **Schraubensicherung für Ringschraube verwendet**
  Screw lock used for eyebolt



- ◯ **Ringschraube in den Anschlagpunkt verschraubt**
  Eyebolt screwed into the anchor point

- ◯ **Einbauanleitung des Herstellers beachtet**
  Manufacturer's installation instructions were observed
- ◯ **aBG des Produktes wurde beachtet**
  aBG of the product was observed

Tools

Werkzeuge

Kontrollieren
Check

Markieren
Mark

Bohrhammer
Drill hammer

SDS
SDS

Ausbläser
Air blower

Bürste
Brush

Injektionsmörtel
Injection mortar

Drehmomentschlüssel
Torque wrench

Stecknuss SW19
Socket nut SW19

Schraubensicherung
Screw lock

Symbols

Symbole

Anschlagpunkt Höhe
Anchor point height

Betonfestigkeit
Concrete strength

Betondicke
Concrete thickness

Randabstand
Edge distance

Bohrlochtiefe
Drill hole depth

Bohrlochdurchmesser
Drill hole diameter

List of components

Stückliste

Primo 60 AD-10
Primo 60 AD-10

Ringschraube
Eye bolt

Ankerstangen
Anchor rods

Muttern
Nuts

Unterlegscheiben
Washers

FIS V Plus 360 S
FIS V Plus 360 S



	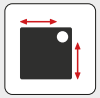	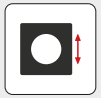			
200 mm	min. **425 mm**	⌀ **14 mm**	min. **70 mm**	min. **70 mm**	**40 Nm**
300 mm	min. **720 mm**	⌀ **14 mm**	min. **70 mm**	min. **70 mm**	**40 Nm**
400 mm	min. **720 mm**	⌀ **14 mm**	min. **70 mm**	min. **70 mm**	**40 Nm**
500 mm	min. **720 mm**	⌀ **14 mm**	min. **70 mm**	min. **70 mm**	**40 Nm**
600 mm	min. **720 mm**	⌀ **14 mm**	min. **70 mm**	min. **70 mm**	**40 Nm**
700 mm	min. **720 mm**	⌀ **14 mm**	min. **70 mm**	min. **70 mm**	**40 Nm**
800 mm	min. **720 mm**	⌀ **14 mm**	min. **70 mm**	min. **70 mm**	**40 Nm**
900 mm	min. **720 mm**	⌀ **14 mm**	min. **70 mm**	min. **70 mm**	**40 Nm**
1000 mm	min. **720 mm**	⌀ **14 mm**	min. **70 mm**	min. **70 mm**	**40 Nm**

			
200 mm	4x FIS A M12x120 R	4x M12	4x M12
300 mm	8x FIS A M12x120 R	8x M12	8x M12
400 mm	8x FIS A M12x120 R	8x M12	8x M12
500 mm	8x FIS A M12x120 R	8x M12	8x M12
600 mm	8x FIS A M12x120 R	8x M12	8x M12
700 mm	8x FIS A M12x120 R	8x M12	8x M12
800 mm	8x FIS A M12x120 R	8x M12	8x M12
900 mm	8x FIS A M12x120 R	8x M12	8x M12
1000 mm	8x FIS A M12x120 R	8x M12	8x M12

min.
C20/25

min.
100 mm



✓ 1



✓ 2

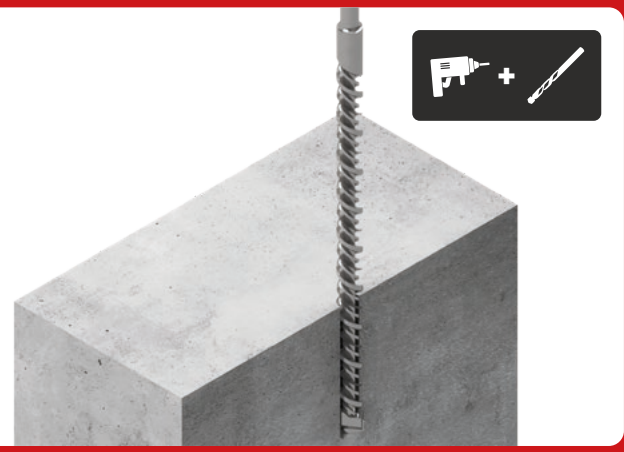

✓ 3



✓ 4



✓ 5



✓ 6



✓ 7



✓ 9



✓ 10



✓ 11



✓ 12

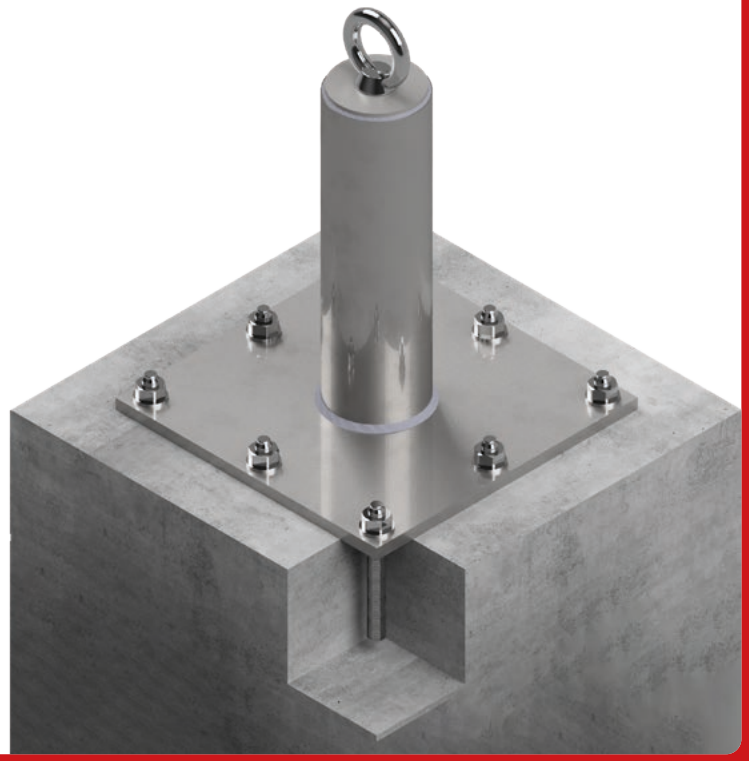

✓ 13

Contact

Kontakt

Bauvorhaben Construction project	**Sektion / Dachfläche** Section / Roof area
Baujahr Year of manufacture	**Chargennummer** Batch number
Montageunternehmen Installation company	**Monteur** Installer
Montagedatum Installation date	**Verbaute Anzahl** Quantity Installed
Unterschrift Signature	

- ○ **Betondicke: min. 100 mm**
  Concrete thickness: min. 100 mm
- ○ **Betonfestigkeitsklasse: min. C20/25**
  Concrete strength class: min. C20/25

- ○ **Randabstand zum Bauteil beachtet**
  Edge distance to the component observed
- ○ **Kein Aufbeton / Estrich vorhanden**
  No top concrete layer / screed present

- ○ **Bohrlochdurchmesser beachtet**
  Drill hole diameter observed
- ○ **Bohrlochtiefe beachtet**
  Drill hole depth observed

- ◯ **Bohrloch ausgeblasen min. 4x**
  Drill hole blown out min. 4x



- ◯ **Bohrloch gebürstet min. 4x**
  Drill hole brushed min. 4x



- ◯ **Bohrloch erneut ausgeblasen min. 4x**
  Drill hole blown out again min. 4x



- ◯ **Hochleistungsmörtel: FIS V Plus 360 S**
  Injection mortar: FIS V Plus 360 S
- ◯ **Bohrloch blasenfrei gefüllt**
  Drill hole filled without air bubbles



- ◯ **Ankerstange: FIS A M12x120 R**
  Anchor rod: FIS A M12x120 R
- ◯ **Einschraubtiefe beachtet**
  Screw-in depth observed
- ◯ **Überschussmörtel tritt oben aus**
  Excess mortar emerges at the top
- ◯ **Aushärtezeit des Mörtels beachtet**
  Observed the hardening time of the mortar

- ◯ **Kontermutter(n): M12**
  Lock nut(s): M12
- ◯ **Unterlegscheibe(n): M12**
  Washer(s): M12
- ◯ **Überschussmörtel tritt oben aus**
  Excess mortar emerges at the top



- ◯ **Schraubensicherung für Ringschraube verwendet**
  Screw lock used for eyebolt



- ◯ **Ringschraube in den Anschlagpunkt verschraubt**
  Eyebolt screwed into the anchor point

- ◯ **Einbauanleitung des Herstellers beachtet**
  Manufacturer's installation instructions were observed
- ◯ **aBG des Produktes wurde beachtet**
  aBG of the product was observed

SICHERHEITSKONZEPTE BREUER

Broekhuysener Straße 40
47638 Straelen
Tel: +49 2834 462 96 60
Fax: +49 2834 462 96 69
info@sicherheitskonzepte-breuer.com
www.sicherheitskonzepte-breuer.com

Version 05.10.26