SKB
SICHERHEITSKONZEPTE BREUER

aBG

Montageanleitung
Manual of Installation

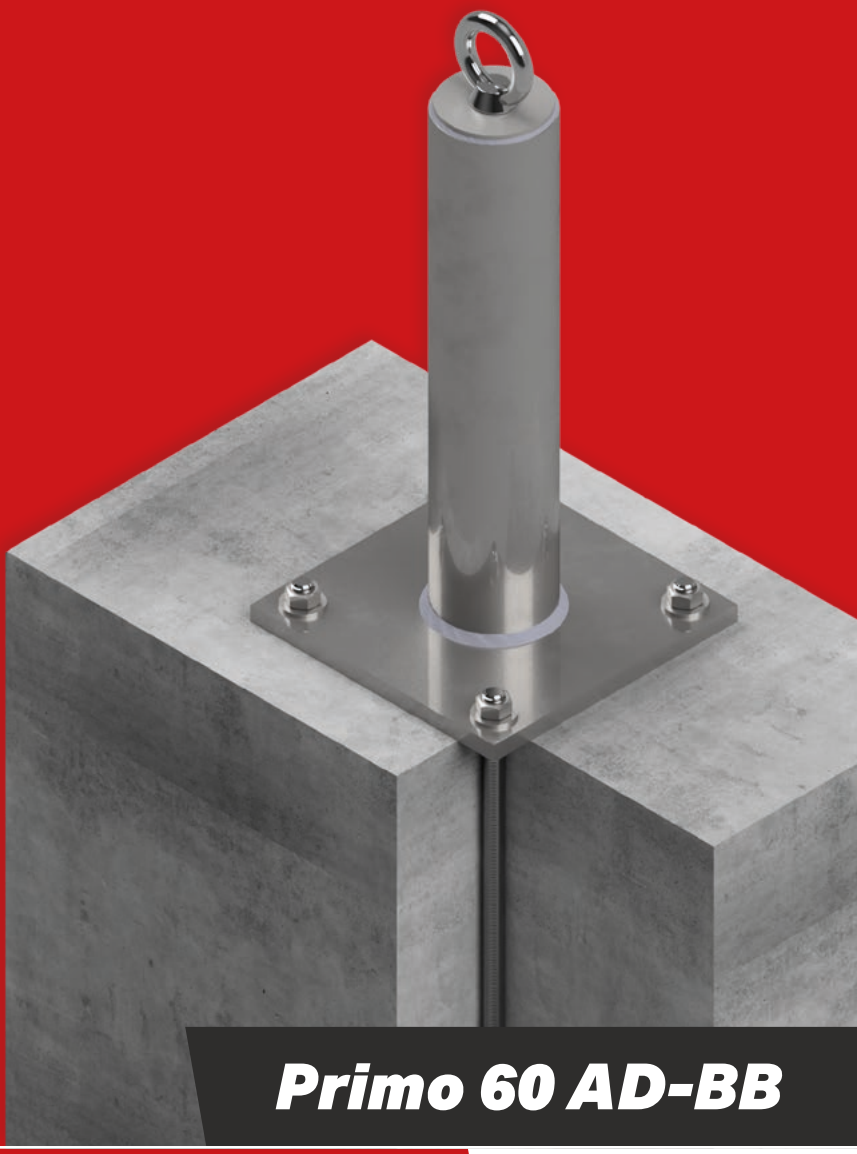

Primo 60 AD-BB

Manual of installation

Montageanleitung

Montageanleitung (1) und Sicherheitshinweise (2) beachten.
Eine Dokumentation ist als Nachweis für die ordnungsgemäße Montage erforderlich.

Comply with the manual of installation (1) and safety instructions (2).
A documentation is required as proof of proper installation.

Neem de montagehandleiding (1) en de veiligheidsinstructies (2) in acht.
Een documentatie is vereist als bewijs van een correcte montage.

Følg monteringsvejledningen (1) og sikkerhedsanvisningerne (2).
En dokumentation er påkrævet som bevis for korrekt montering.

Följ monteringsanvisningarna (1) och säkerhetsanvisningarna (2).
En dokumentation krävs som bevis på korrekt montering.

Noudata asennusohjetta (1) ja turvallisuusohjeita (2).
Dokumentaatio vaaditaan asianmukaisen asennuksen osoittamiseksi.

Respecter la notice de montage (1) et les consignes de sécurité (2).
Une documentation est requise comme preuve d'un montage conforme.

Rispettare le istruzioni di montaggio (1) e le istruzioni di sicurezza (2).
Una documentazione è richiesta come prova della corretta installazione.

Respetar las instrucciones de instalación (1) y las instrucciones de seguridad (2).
Una documentación es necesaria como prueba de una instalación correcta.

Przestrzegać instrukcji montażu (1) oraz zasad bezpieczeństwa (2).
Dokumentacja jest wymagana jako dowód prawidłowego montażu.

Dodržujte montážní návod (1) a bezpečnostní pokyny (2).
Dokumentace je vyžadována jako doklad o správné montáži.

Tartsa be a szerelési útmutatót (1) és a biztonsági előírásokat (2).
A megfelelő szerelés igazolására dokumentáció szükséges.

Dodržiavajte návod na montáž (1) a bezpečnostné pokyny (2).
Dokumentácia je potrebná ako doklad o správnej montáži.

Upoštevajte navodila za montažo (1) in varnostna navodila (2).
Dokumentacija je potrebna kot dokazilo o pravilni montaži.

Levērojiet montāžas instrukciju (1) un drošības norādījumus (2).
Dokumentācija ir nepieciešama kā pareizas montāžas apliecinājums.

SKB

Montageschritte digital dokumentieren.

Digitally document all installation steps.



Jetzt QR Code scannen
und kostenlos starten

www.breuer-doku.com

Tools

Werkzeuge

- **Kontrollieren**
  Check
- **Markieren**
  Mark
- **Bohrhammer**
  Drill hammer
- **SDS**
  SDS
- **Ausbläser**
  Air blower
- **Bürste**
  Brush
- **Injektionsmörtel**
  Injection mortar
- **Drehmomentschlüssel**
  Torque wrench
- **Stecknuss SW24**
  Socket nut SW24
- **Schraubensicherung**
  Screw lock

Symbols

Symbole

- **Betonfestigkeit**
  Concrete strength
- **Betondicke**
  Concrete thickness
- **Randabstand (oben)**
  Edge distance (top)
- **Randabstand (seitlich)**
  Edge distance (side)
- **Bohrlochtiefe**
  Drill hole depth
- **Bohrlochdurchmesser**
  Drill hole diameter
- **Einschraubtiefe**
  Screw-in depth
- **Aushärtezeit beachten**
  Hardening time observed
- **Anzugsdrehmoment**
  Installation torque

List of components

Stückliste

- **Primo 60 AD-BB**
  Primo 60 AD-BB
- **Ringschraube**
  Eye bolt
- 4x **FIS A M M16x300 R**
  FIS A M M16x300 R
- 4x **M16**
  M16
- 4x **M16**
  M16
- **FIS V Plus 360 S**
  FIS V Plus 360 S

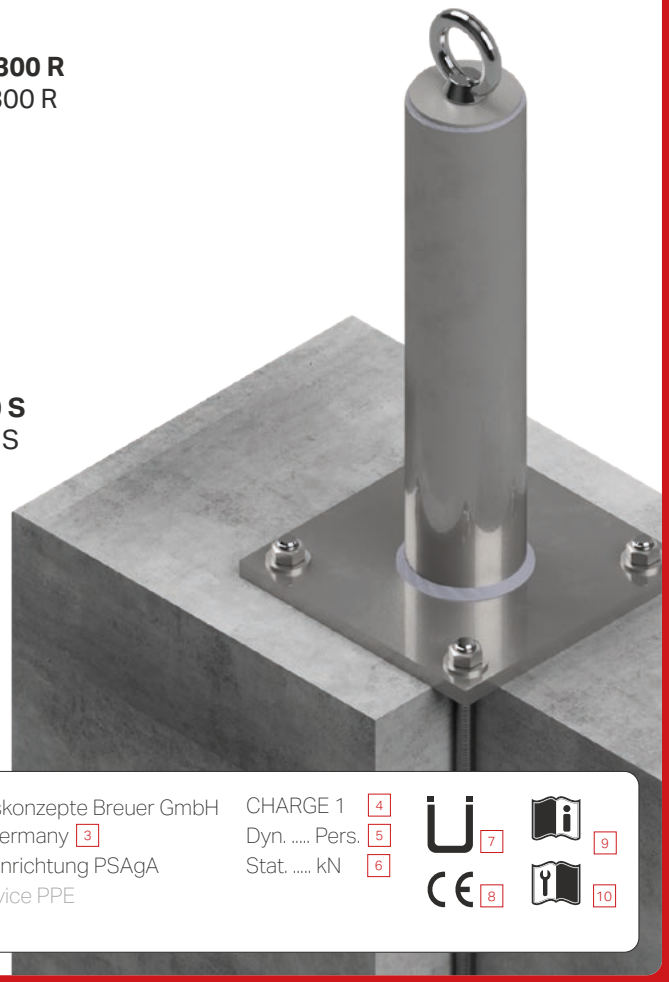

min. **C30/37**

min. **400 mm**



✓ 1

min. **71 mm**

min. **1000 mm**

4x



✓ 2

⌀ **18 mm**

min. **243 mm**

4x

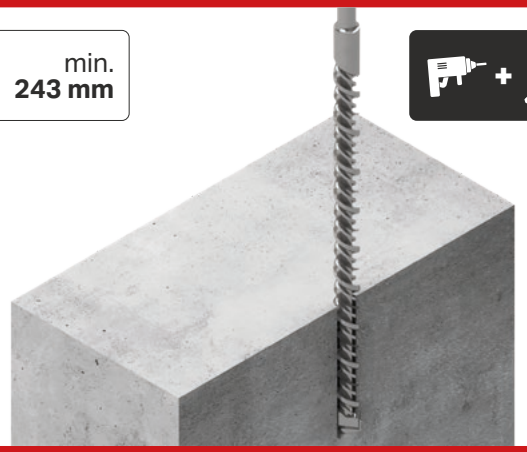

✓ 3

4x



✓ 4


4x
✓ 5


4x
✓ 6


4x
✓ 7


min.
243 mm
✓ 8


4x
✓ 9


✓ 10



✓ 11

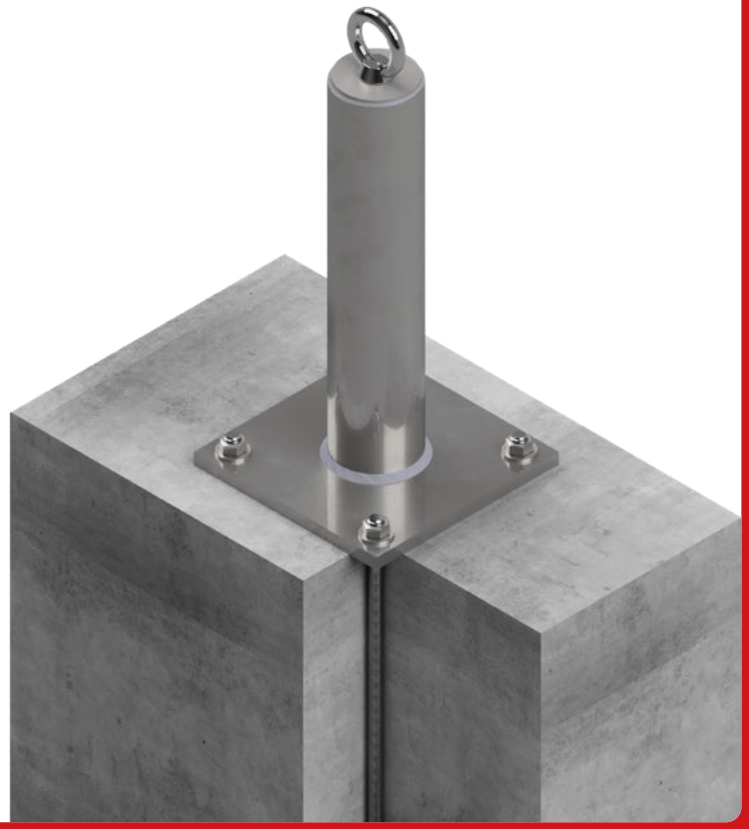

✓ 12

Notes

Notizen

Notes

Notizen

Contact

Kontakt

Bauvorhaben Construction project	**Sektion / Dachfläche** Section / Roof area
Baujahr Year of manufacture	**Chargennummer** Batch number
Montageunternehmen Installation company	**Monteur** Installer
Montagedatum Installation date	**Verbaute Anzahl** Quantity Installed
Unterschrift Signature	

- ○ **Betondicke: min. 400 mm**
  Concrete thickness: min. 400 mm
- ○ **Betonfestigkeitsklasse: min. C30/37**
  Concrete strength class: min. C30/37



- ○ **Randabstand zur Seite: min. 71 mm**
  Edge distance to the side: min. 71 mm
- ○ **Randabstand nach oben: min. 1000 mm**
  Edge distance to the top: min. 1000 mm
- ○ **Kein Aufbeton / Estrich vorhanden**
  No top concrete layer / screed present



- ◯ **Bohrlochdurchmesser beachtet**
  Drill hole diameter observed
- ◯ **Bohrlochtiefe: min. 243 mm**
  Drill hole depth: min. 243 mm



- ◯ **Bohrloch ausgeblasen min. 4x**
  Drill hole blown out min. 4x



- ◯ **Bohrloch gebürstet min. 4x**
  Drill hole brushed min. 4x



- ◯ **Bohrloch erneut ausgeblasen min. 4x**
  Drill hole blown out again min. 4x



- ◯ **Hochleistungsmörtel: FIS V Plus 360 S**
  Injection mortar: FIS V Plus 360 S
- ◯ **Bohrloch blasenfrei gefüllt**
  Drill hole filled without air bubbles



- ◯ **Ankerstange: FIS A M16x400 R**
  Anchor rod: FIS A M16x300 R
- ◯ **Einschraubtiefe: min. 243 mm**
  Screw-in depth: min. 243 mm
- ◯ **Überschussmörtel tritt oben aus**
  Excess mortar emerges at the top
- ◯ **Aushärtezeit des Mörtels beachtet**
  Observed the hardening time of the mortar

- ◯ **Kontermutter(n): M16**
  Lock nut(s): M16
- ◯ **Unterlegscheibe(n): M16**
  Washer(s): M16
- ◯ **Anzugsdrehmoment: 60 Nm**
  Installation torque: 60 Nm



- ◯ **Schraubensicherung für Ringschraube verwendet**
  Screw lock used for eyebolt



- ◯ **Ringschraube in den Anschlagpunkt verschraubt**
  Eyebolt screwed into the anchor point

- ◯ **Einbauanleitung des Herstellers beachtet**
  Manufacturer's installation instructions were observed
- ◯ **aBG des Produktes wurde beachtet**
  aBG of the product was observed

SICHERHEITSKONZEPTE BREUER

Broekhuysener Straße 40
47638 Straelen
Tel: +49 2834 462 96 60
Fax: +49 2834 462 96 69
info@sicherheitskonzepte-breuer.com
www.sicherheitskonzepte-breuer.com

Version 05.10.26