NEU

Sicherheitskonzepte
Breuer GmbH

Jetzt NEU im Sortiment

Auflastgehaltene Geländer, Geländer für Gründach, Geländer zum Montieren auf/an die Attika, Lichtkuppelschutzgeländer und Flucht-und Rettungswege zertifiziert nach DIN EN 13374/A:2013

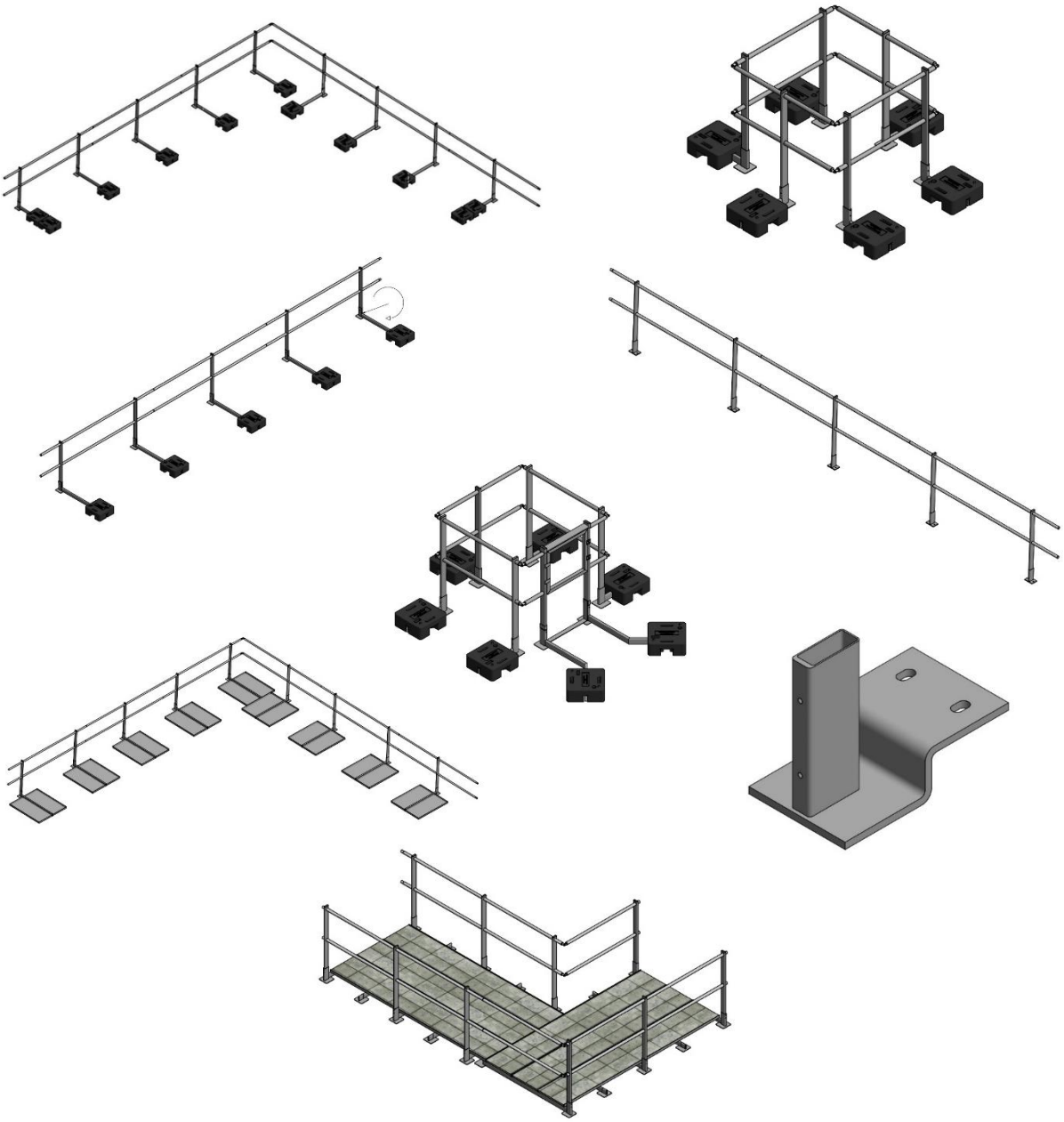

Sicherheitskonzepte Breuer GmbH

Sicherheitskonzepte Breuer GmbH
Telefon 02834 9430100
Telefax 02834 9430562
Broekhuysener Straße 40
info@sicherheitskonzepte-breuer.com

Wir geben Ihnen den sicheren Halt!

NEU

Auflastgehaltenes Geländer

Sicherheitskonzepte Breuer GmbH

Neu im Sortiment:

Auflastgehaltenes Geländer zertifiziert nach DIN EN 13374/A:2013

Geprüft bis zu 10° Dachneigung

NEU

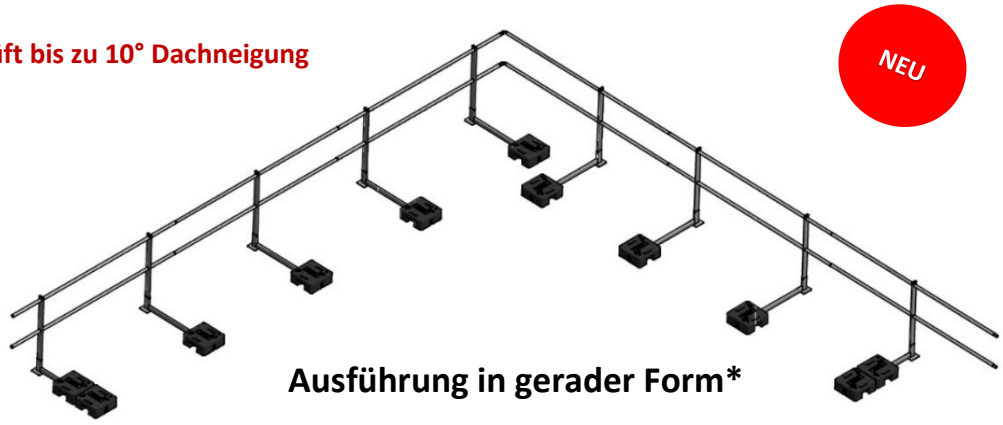

Ausführung in gerader Form*

Ausdehnung berücksichtigt, durch Langloch in Hand- und Knielauf

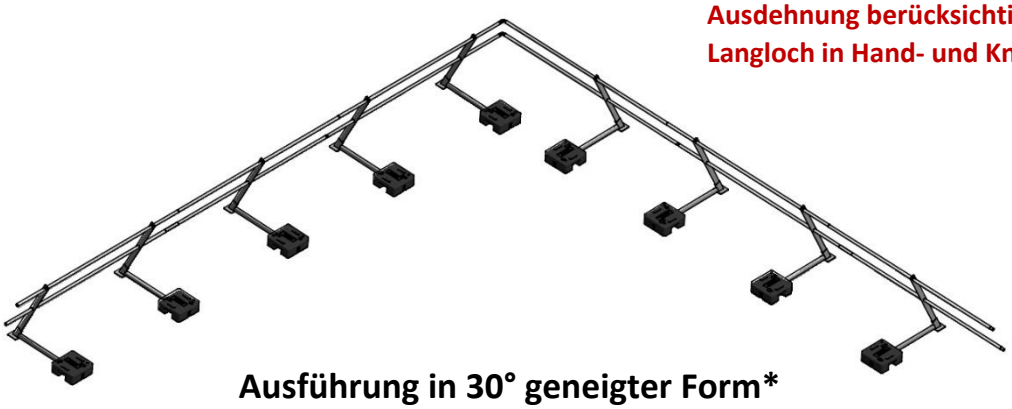

Ausführung in 30° geneigter Form*

Auch erhältlich mit 15° Neigung*

Gewichte aus Vollkunststoff

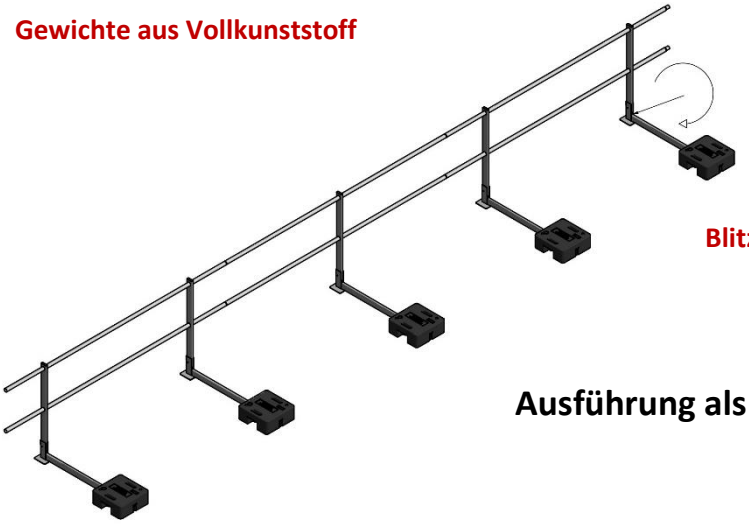

Blitzschutzleitfähig

Ausführung als klappbares Geländer

Sicherheitskonzepte Breuer GmbH
Telefon 02834 9430100
Telefax 02834 9430562
Broekhuysener Straße 40
info@sicherheitskonzepte-breuer.com

*Auch erhältlich als Ausführung mit Tür

NEU

Sicherheitskonzepte Breuer GmbH

Geländer für Gründach
Flucht- und Rettungsweg

Neu im Sortiment:

Auflastgehaltenes Geländer für Gründach zertifiziert nach DIN EN 13374/A:2013

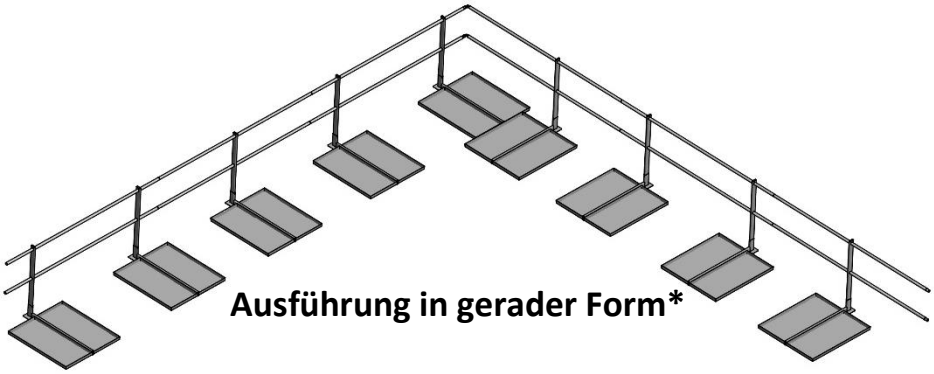

Ausführung in gerader Form*

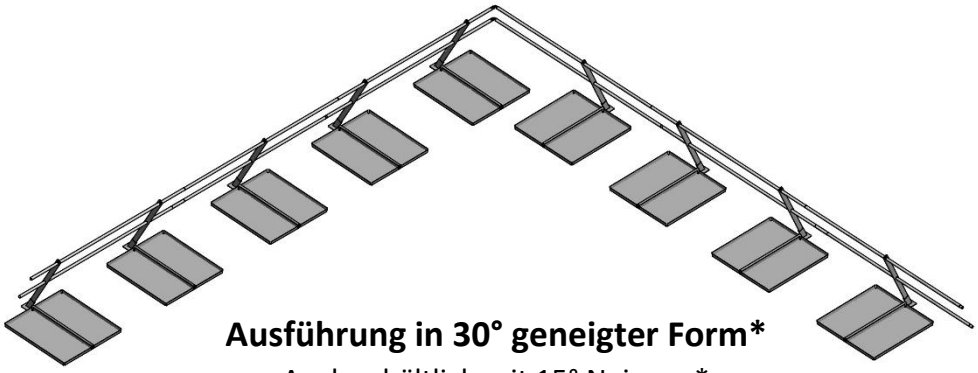

Ausführung in 30° geneigter Form*

Auch erhältlich mit 15° Neigung*

Neu im Sortiment:

Auflastgehaltener Flucht- und Rettungsweg zertifiziert nach DIN EN 13374/A:2013

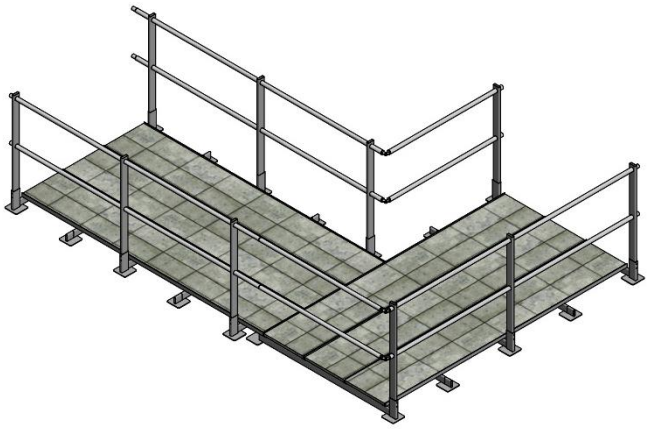

Ausführung ohne Tür**

Auch erhältlich mit Tür

*Auch erhältlich als Ausführung mit Tür
**Betonplatten nicht inklusive!

Sicherheitskonzepte Breuer GmbH
Telefon 02834 9430100
Telefax 02834 9430562
Broekhuysener Straße 40
info@sicherheitskonzepte-breuer.com

NEU

Sicherheitskonzepte Breuer GmbH

Attika-Geländer

Neu im Sortiment:

Geländer zum Montieren auf/an die Attika zertifiziert nach DIN EN 13374/A:2013

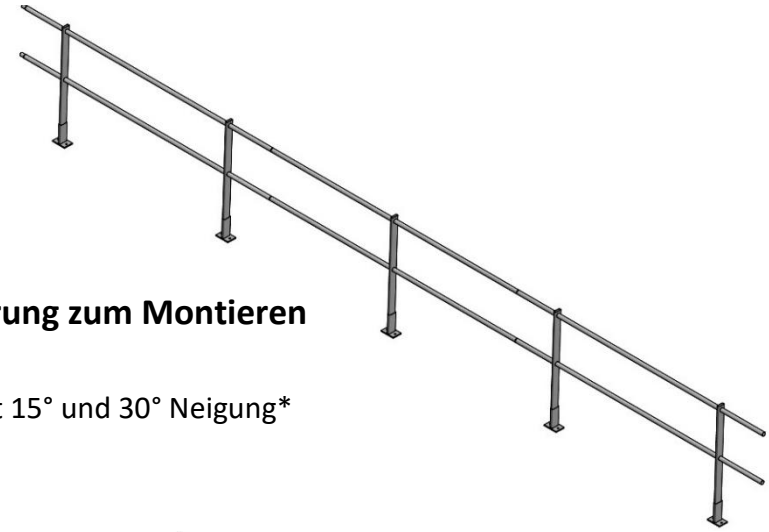

Gerade Ausführung zum Montieren auf die Attika*

Auch erhältlich mit 15° und 30° Neigung*

Geprüfte Untergründe:

Holz
Beton

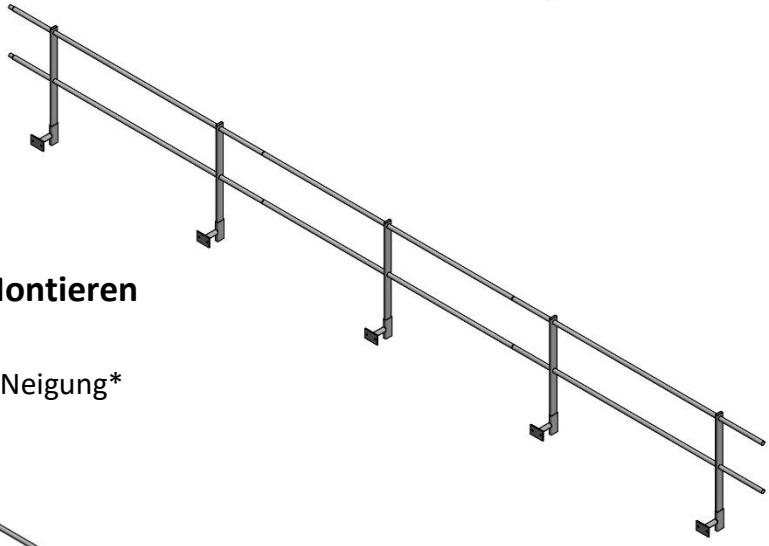

Gerade Ausführung zum Montieren an die Attika*

Auch erhältlich mit 15° und 30° Neigung*

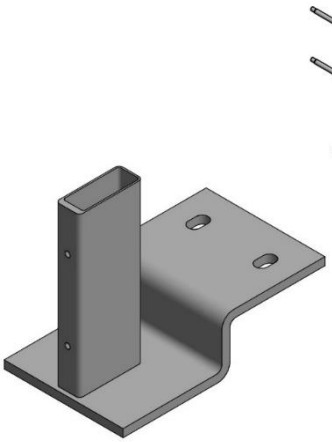

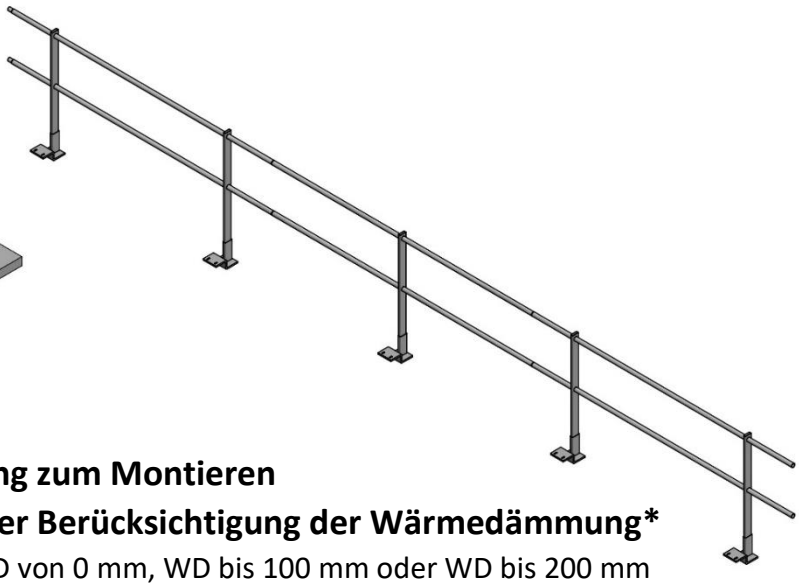

Gerade Ausführung zum Montieren auf die Attika unter Berücksichtigung der Wärmedämmung*

Ausführungen für WD von 0 mm, WD bis 100 mm oder WD bis 200 mm

Auch erhältlich mit 15° und 30° Neigung*

*Auch erhältlich als Ausführung mit Tür

Sicherheitskonzepte Breuer GmbH
Telefon 02834 9430100
Telefax 02834 9430562
Broekhuysener Straße 40
info@sicherheitskonzepte-breuer.com

NEU

Sicherheitskonzepte Breuer GmbH

Lichtkuppelschutzgeländer

Neu im Sortiment:

Auflastgehaltene Lichtkuppelschutzgeländer zertifiziert nach DIN EN 13374/A:2013

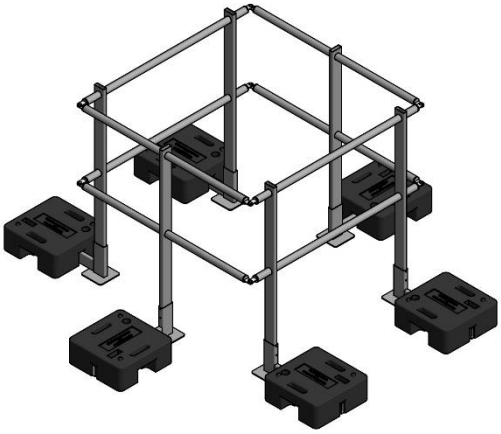

1 x 1 m ohne Tür

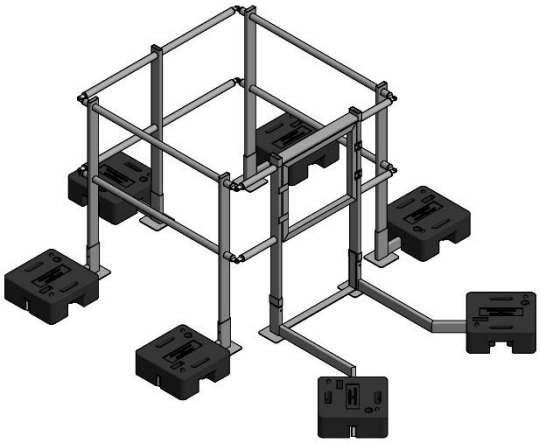

1 x 1 m mit Tür

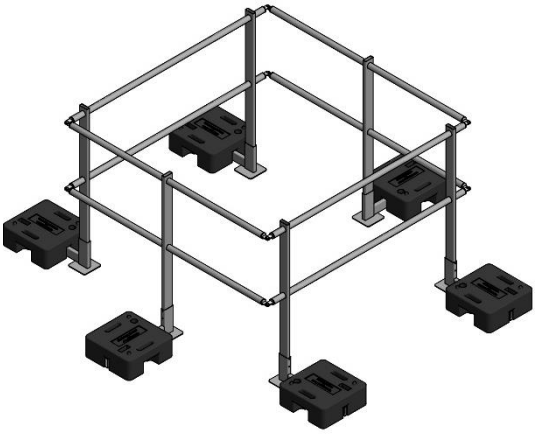

1,5 x 1,5 m ohne Tür

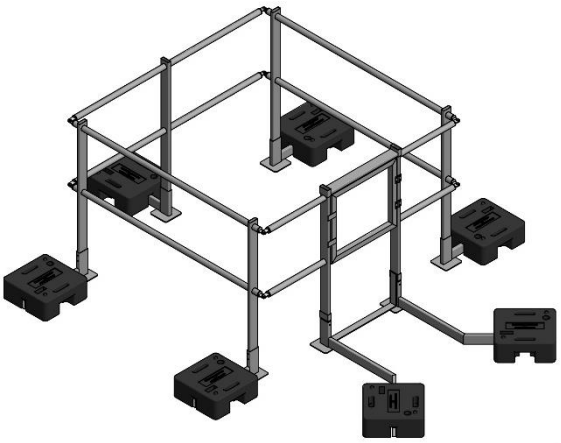

1,5 x 1,5 m mit Tür

Sicherheitskonzepte Breuer GmbH
Telefon 02834 9430100
Telefax 02834 9430562
Broekhuysener Straße 40
info@sicherheitskonzepte-breuer.com

NEU

Lichtkuppelschutzgeländer

Sicherheitskonzepte Breuer GmbH

Neu im Sortiment:

Auflastgehaltene Lichtkuppelschutzgeländer zertifiziert nach DIN EN 13374/A:2013

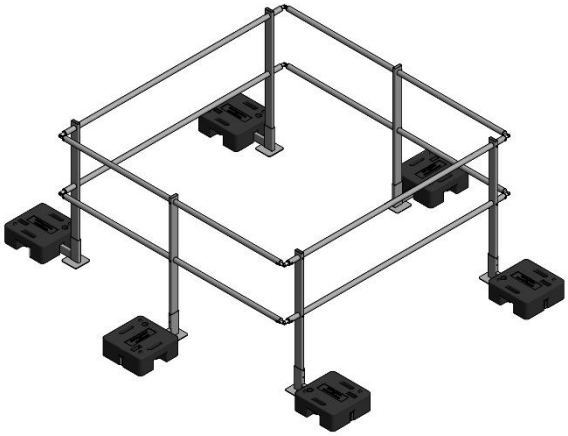

2 x 2 m ohne Tür

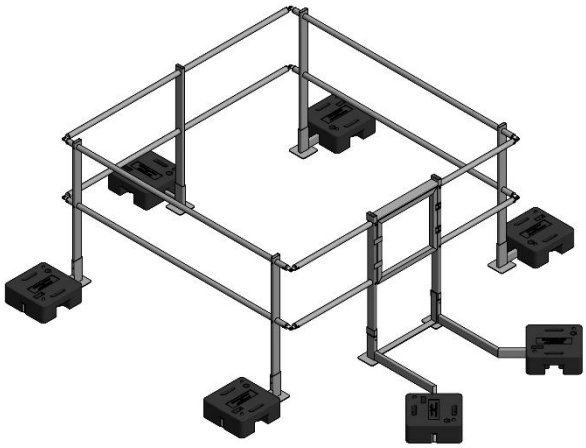

2 x 2 m mit Tür

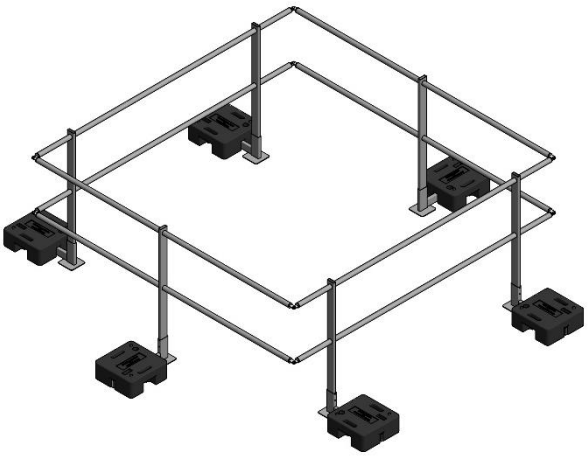

2,5 x 2,5 m ohne Tür

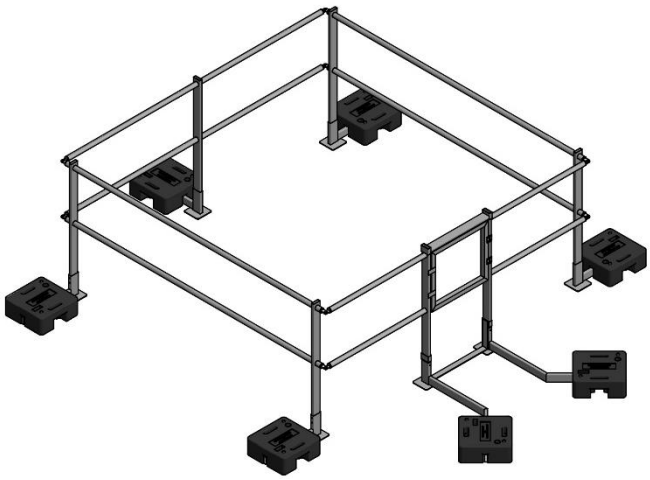

2,5 x 2,5 m mit Tür

Haben wir Ihr Interesse geweckt?
Sprechen Sie uns an!
Gerne lassen wir Ihnen ein individuelles Angebot zukommen.

Sicherheitskonzepte Breuer GmbH
Telefon 02834 9430100
Telefax 02834 9430562
Broekhuysener Straße 40
info@sicherheitskonzepte-breuer.com